第72回全国高等学校バスケットボール選手権大会(ｳｲﾝﾀｰｶｯﾌﾟ2019)山口県予選会

令和元年(2019年)10月26日(土)･27日(日)･11月2日(土)･3日(日)　維新大晃アリーナ(山口市)他

結果　男子

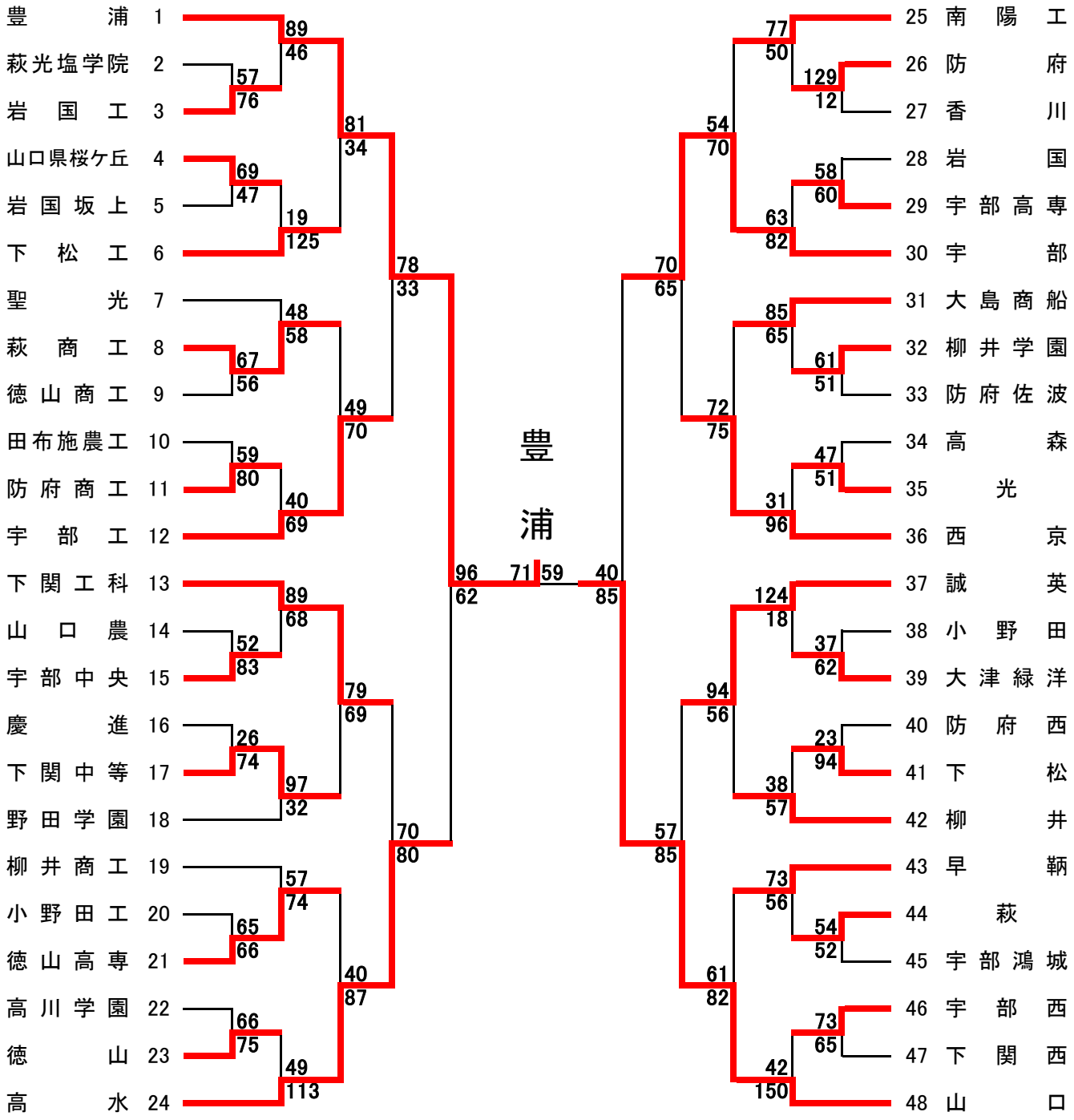

豊浦は６年連続１３回目の優勝（全国出場は１４回目）

第72回全国高等学校バスケットボール選手権大会(ｳｲﾝﾀｰｶｯﾌﾟ2019)山口県予選会

令和元年(2019年)10月26日(土)･27日(日)･11月2日(土)･3日(日)　維新大晃アリーナ(山口市)他

結果　女子

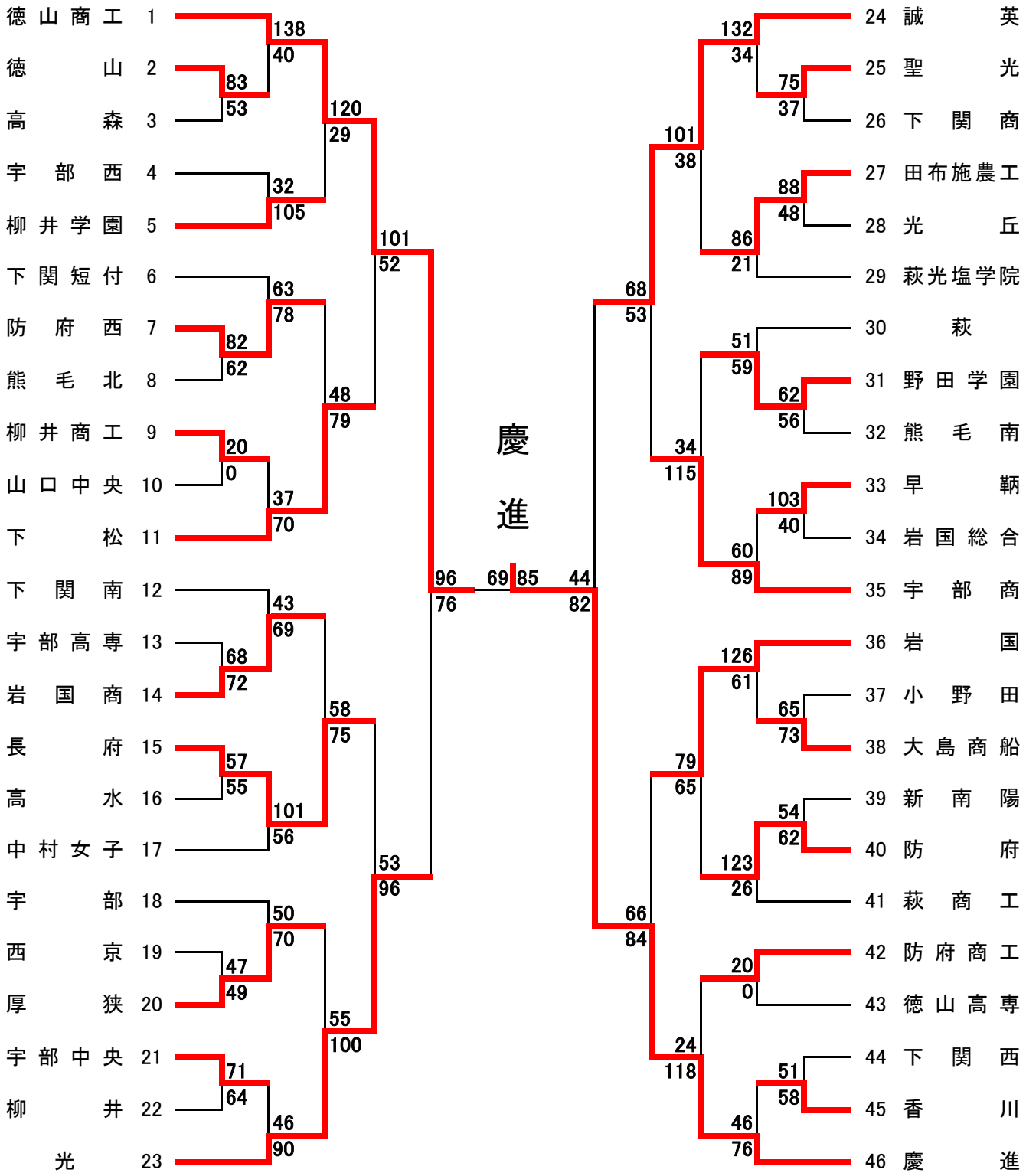

慶進は３年ぶり８回目の優勝（全国出場は１３回目：宇部女子時代を含む）