# 第72回全国高等学校バスケットボール選手権大会(ｳｲﾝﾀｰｶｯﾌﾟ2019)山口県予選会

令和元年(2019年)10月26日(土)･27日(日)･11月2日(土)･3日(日)　維新大晃アリーナ(山口市)他

## 男　子

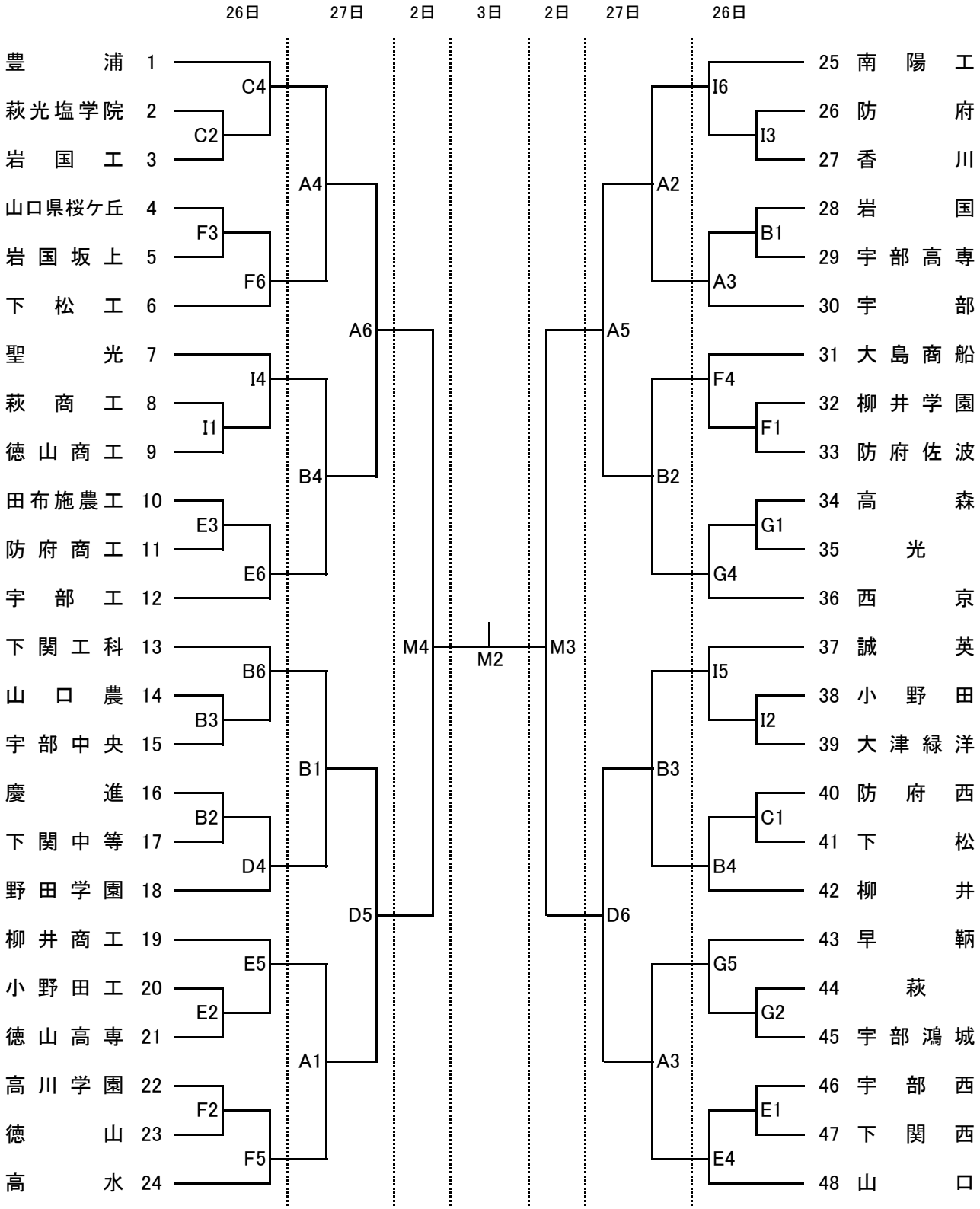


A・B・C・D:維新大晃アリーナ　E・F:山口　G・H:西京　I・J:防府　K:防府西
M(ﾒｲﾝ):維新大晃アリーナ

26・27日　① 9:00　②10:30　③12:00　④13:30　⑤15:00　⑥16:30
2日　①10:30　②12:05　③13:50　④15:25
3日　①12:20　②14:05

# 第72回全国高等学校バスケットボール選手権大会(ｳｲﾝﾀｰｶｯﾌﾟ2019)山口県予選会

令和元年(2019年)10月26日(土)･27日(日)･11月2日(土)･3日(日)　維新大晃アリーナ(山口市)他

## 女　子

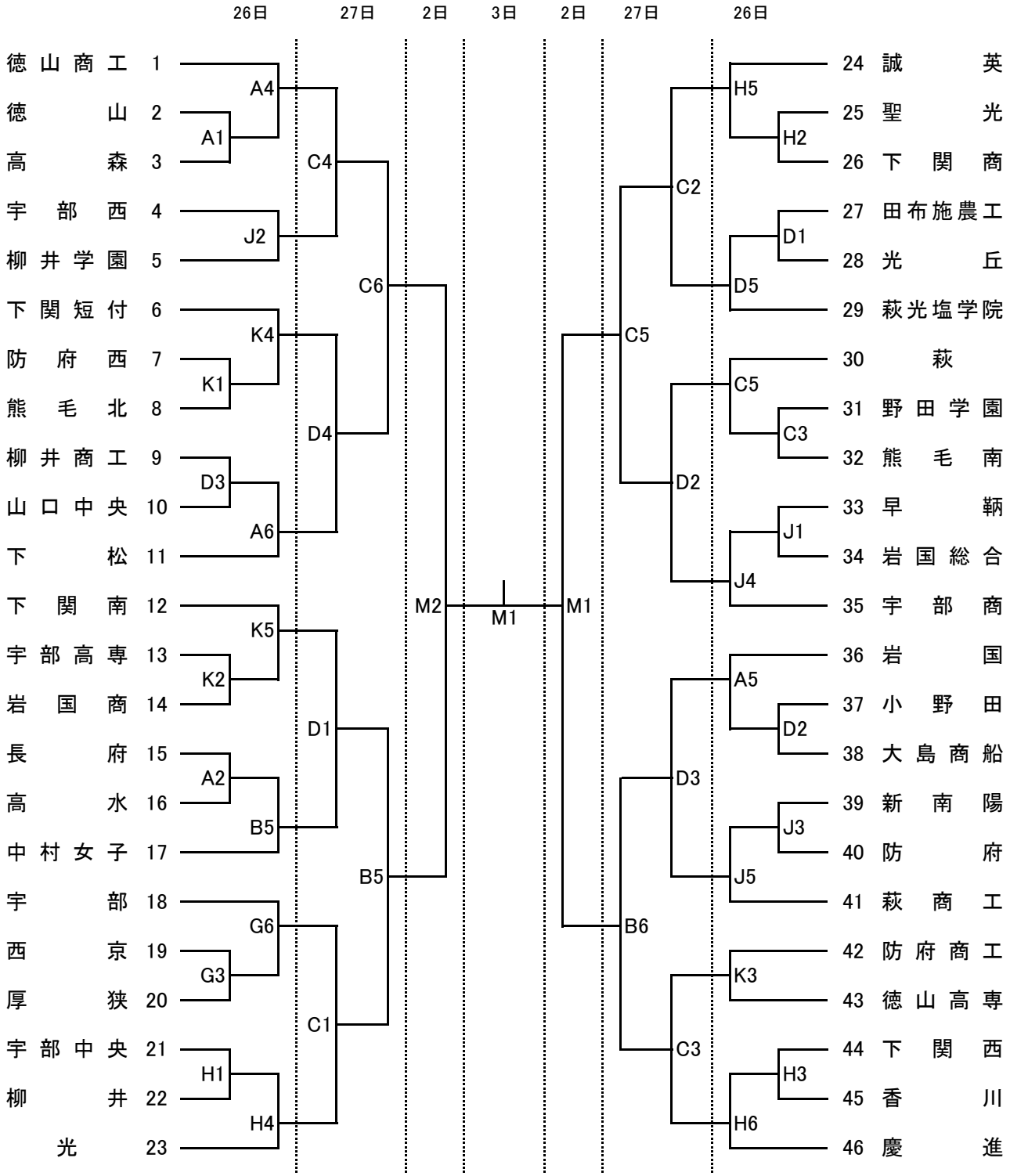


A・B・C・D:維新大晃アリーナ　E・F:山口　G・H:西京　I・J:防府　K:防府西
M(ﾒｲﾝ):維新大晃アリーナ

26・27日　① 9:00　②10:30　③12:00　④13:30　⑤15:00　⑥16:30
2日　①10:30　②12:05　③13:50　④15:25
3日　①12:20　②14:05